ქალაქის ქსელი ვენტილაცია და
გათბობა-გაგრილება

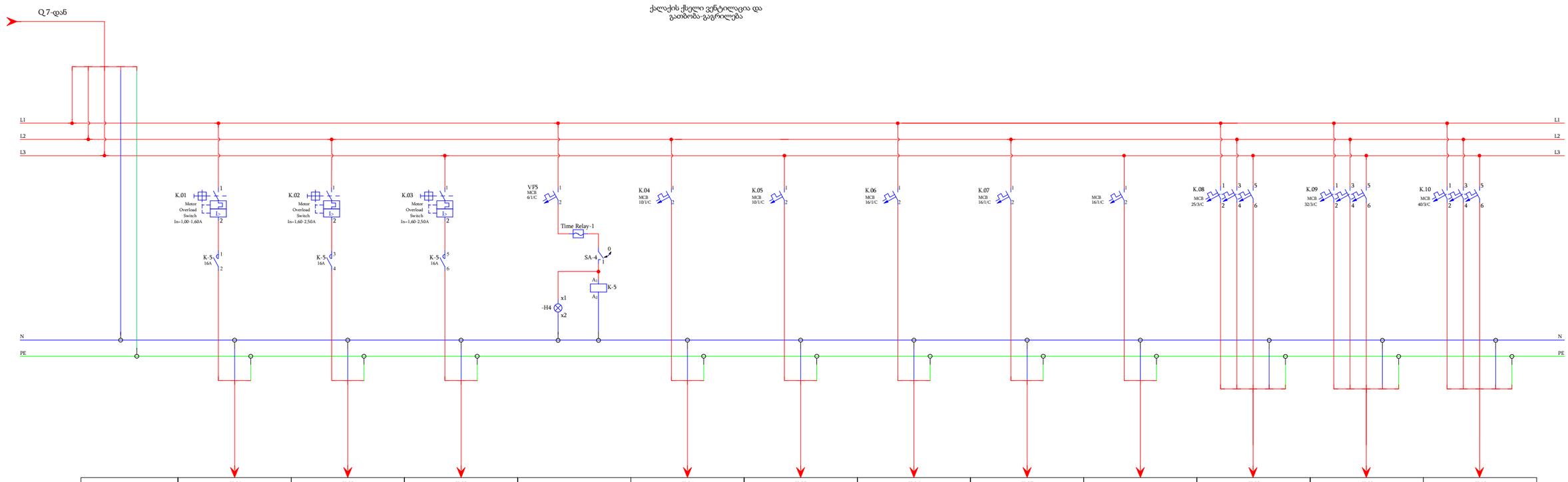


| მარკირება | K.01 | K.02 | K.03 | | K.04 | K.05 | K.06 | K.07 | | K.08 | K.09 | K.10 |
|---|---|---|---|---|---|---|---|---|---|---|---|---|
| ტიპი | NYM 3X1,5mm² | NYM 3X2,5mm² | NYM 3X2,5mm² | | NYM 3X1,5mm² | NYM 3X1,5mm² | NYM 3X2,5mm² | NYM 3X2,5mm² | | NYM 5X2,5mm² | NYM 5X4,0mm² | NYM 5X10,0mm² |
| სიმძლავრე კვტ | 0,30 | 0,35 | 0,35 | | 0,220 | 0,230 | 1,200 | 1,200 | | 3,500 | 9,000 | 12,000 |
| დენი ა | 1,304 | 1,521 | 1,521 | | 0,956 | 1,000 | 5,217 | 5,217 | | 6,601 | 16,996 | 5,665 |
| ელ. მომხმარებლის დასახელება | გამწოვი ვენტილატორი 3ც | გამწოვი ვენტილატორი 1ც | ფრეშ აირის მიდა ბლოკი | | კასეტური ფენკოილი 6ც | კასეტური ფენკოილი 5ც | სპლიტ კონდიციონერის მიდა ბლოკი | სპლიტ კონდიციონერის მიდა ბლოკი | რეზერვი | ფრეშ აირის გარე ბლოკი | თბური ფარდა | VRF ტიპის გარე ბლოკი |


Page 06